Заказать Штатив для вливаний MDP-01 КМ ШДВ Промет на сайте **https://medik-dom.ru**

MDP-01 (КМ ШДВ)

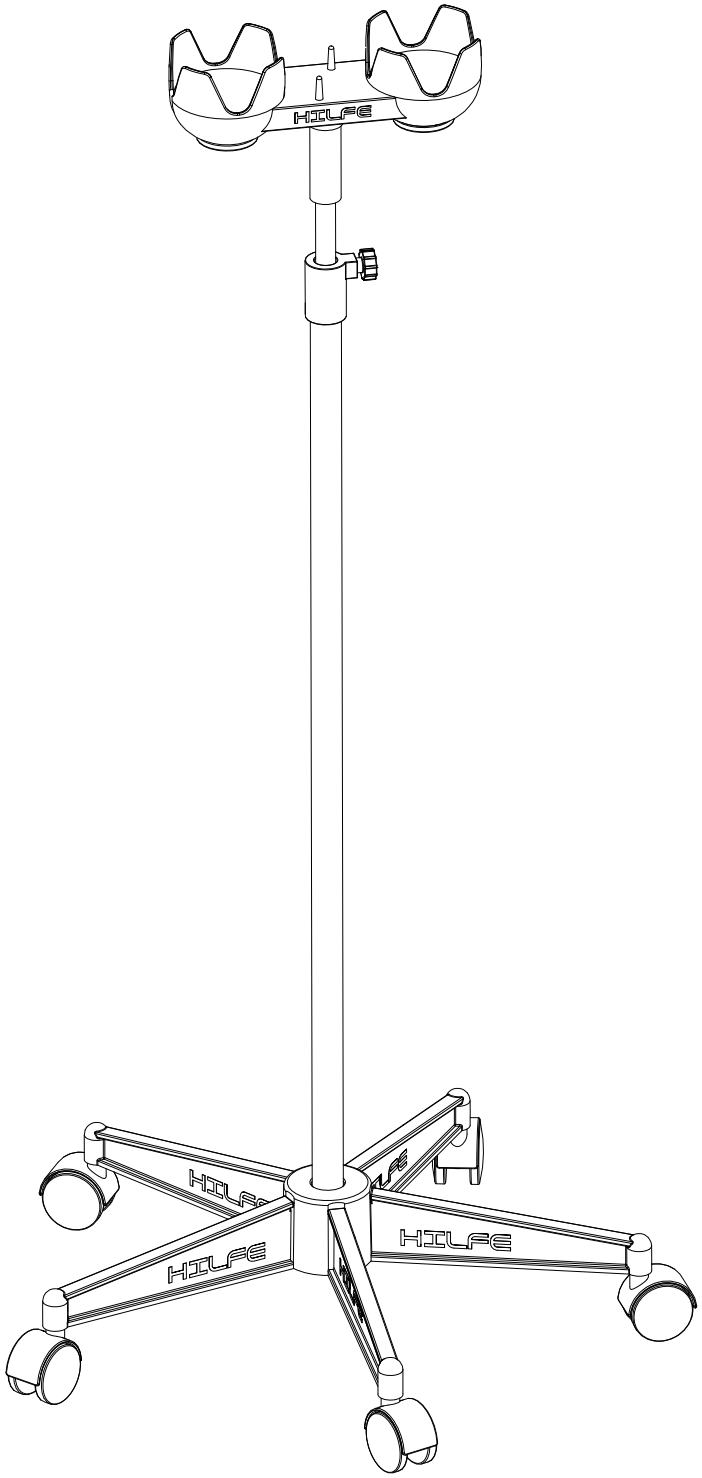

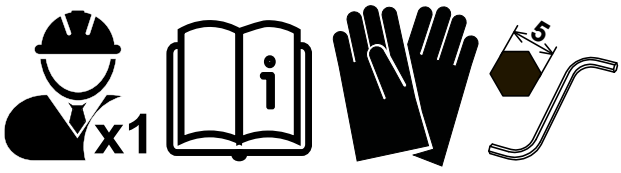

ПАСПОРТ ИЗДЕЛИЯ

1. НАЗНАЧЕНИЕ

Штативы медицинские серии КМ ШДВ предназначены для размещения флаконов и одноразовых систем с лекарственными растворами, используемыми при проведении лечебных процедур. Штатив представляет сборно-разборную конструкцию, состоящую из основания и выдвижной стойки с флаконодержателями и крючками для подвеса.
Изделие изготовлено в соответствии с требованиями ГОСТ 16371

2. ТЕХНИЧЕСКИЕ ХАРАКТЕРИСТИКИ

Модель	mm	mm	mm	kg*
MDP-01 (КМ ШДВ)	**1190...1900**	**592**	**592**	**2**

* - допустимое отклонение +/- 10%

3. КОМПЛЕКТ ПОСТАВКИ

№	Наименование	Кол-во шт.	№	Наименование	Кол-во шт.
1	Стакан	1	**5**	Держатель емкостей	1
2	Луч ролика	5	**6**	Ролик (КМ ШДВ)	5
3	Стойка	1	**7**	Болт M8x40 DIN7420	1
4	Штанга	1			

4. ИНСТРУКЦИЯ ПО СБОРКЕ

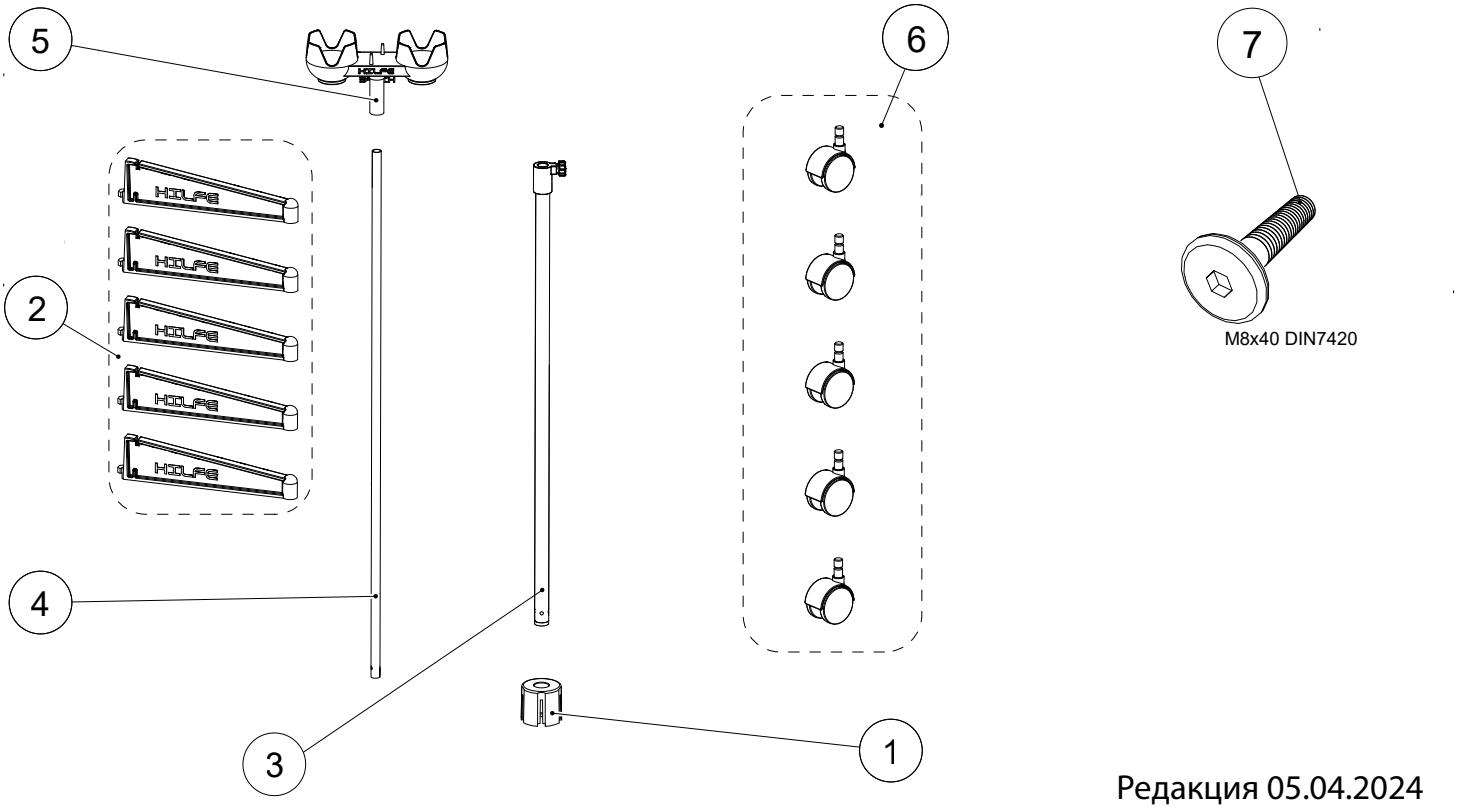

Редакция 05.04.2024

1

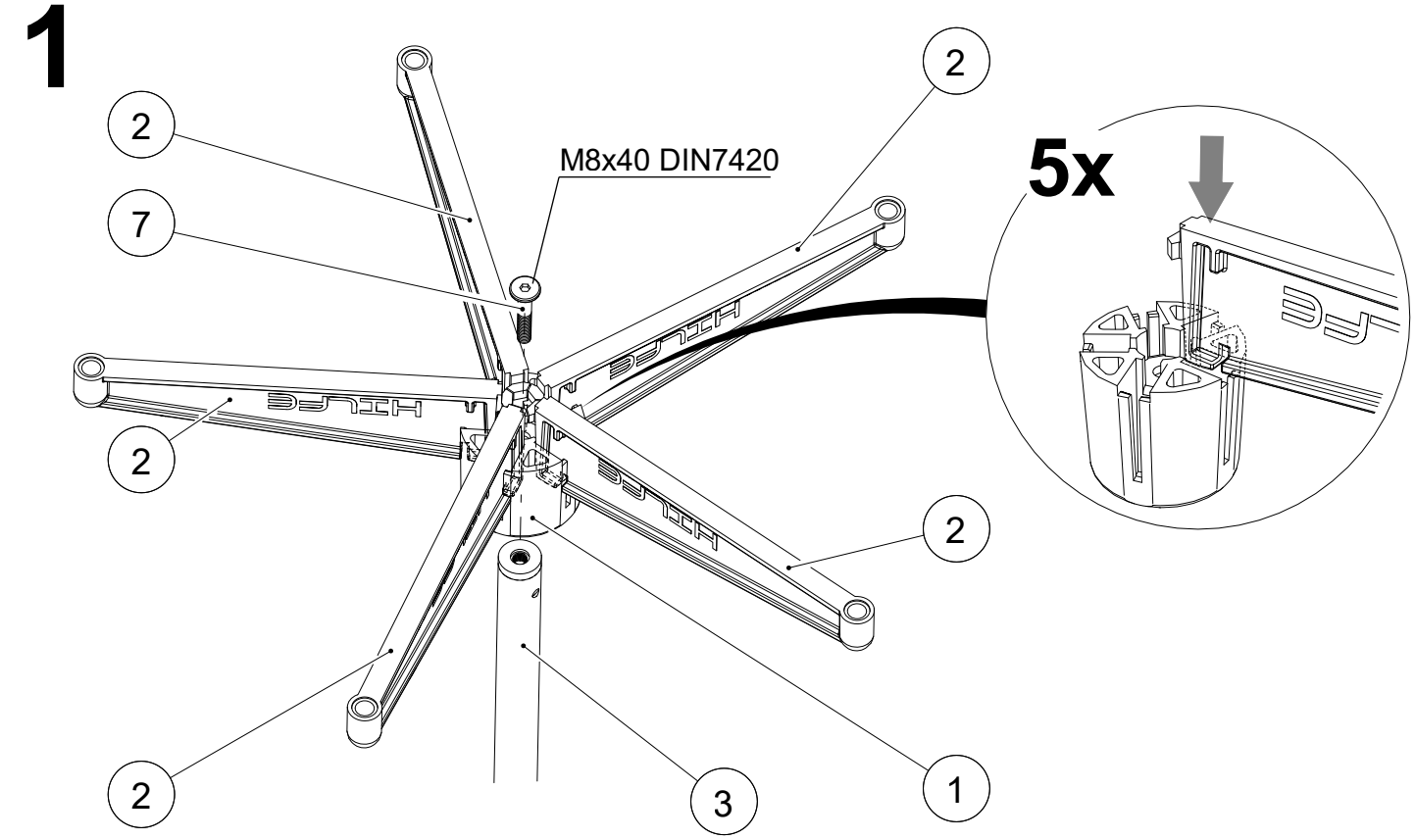

2

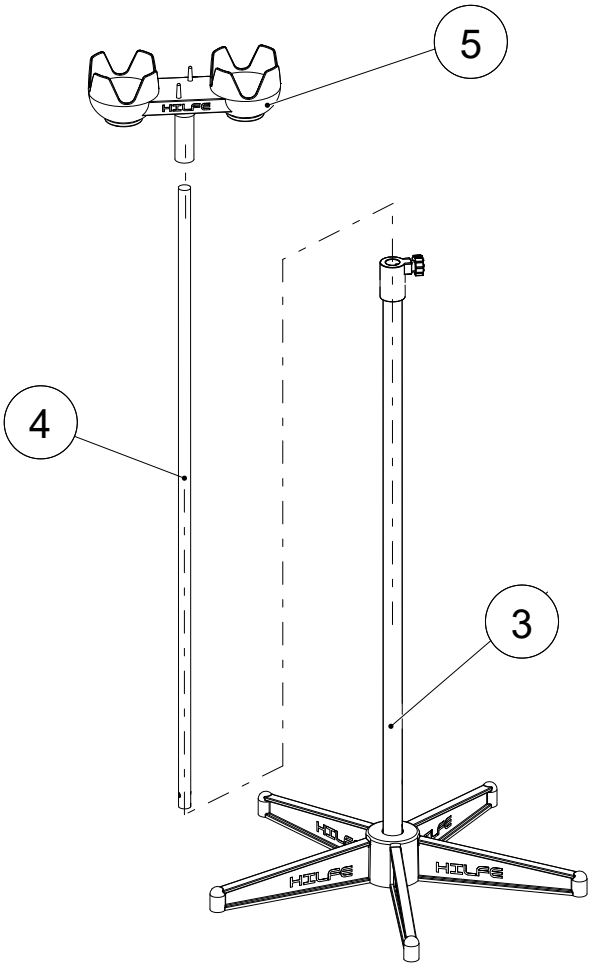

3

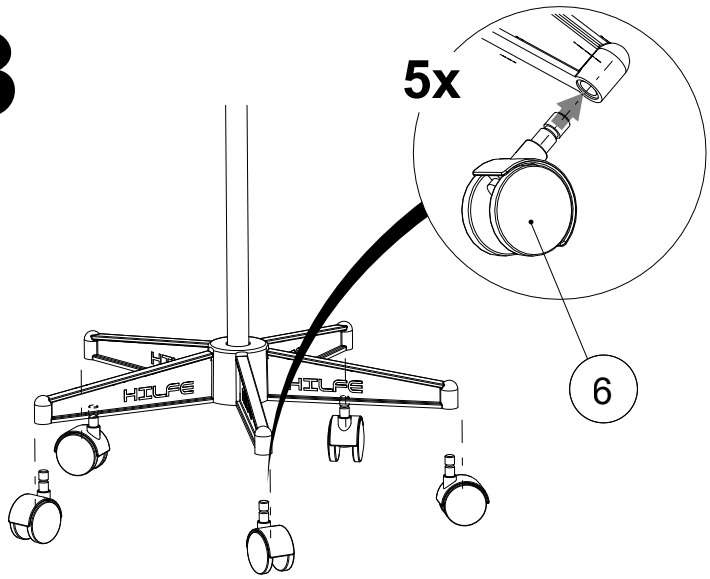

5. ОСОБЕННОСТИ ЭКСПЛУАТАЦИИ

Штатив может эксплуатироваться в помещениях при температуре окружающего воздуха от 10 до 35°С и относительной влажности не более 60%.

Штатив не требует специального технического обслуживания .

6. ХРАНЕНИЕ, ТРАНСПОРТИРОВКА

Штативы можно перевозить в упаковке изготовителя всеми видами крытого транспорта или в контейнерах.

Требования по хранению: в упаковке изготовителя, в сухом помещении.

7. ГАРАНТИЙНЫЕ ОБЯЗАТЕЛЬСТВА

Гарантийный срок эксплуатации штатива - 1 год со дня продажи, а при отсутствии отметки о дате продажи – 1 год со дня изготовления.

Изготовитель не несёт ответственность за неисправность подставки в случаях: нарушений рекомендаций по транспортировке, хранению, эксплуатации, порчи.

8. СЕРВИСНАЯ СЛУЖБА

Адрес ближайшей сервисной службы компании "Промет" Вы можете узнать через Интернет

Изделие изготовлено ООО «НПО ПРОМЕТ» , 301602, Тульская область, г. Узловая, ул. Дубовская, д.2а.

Система управления качеством изготовителя сертифицирована на соответствие требованиям ISO 9001.

Система экологического менеджмента изготовителя сертифицирована на соответствие требованиям ISO 14001.

Штамп службы качества _____

Серийный номер_____

Дата изготовления _____

! Производитель оставляет за собой право вносить изменения, не ухудшая характеристики изделия, без уведомления потребителя.