Купить Дозатор сенсорный напольный-настенный с поддоном, KARI, F-1406-S-T на medik-dom.ru

ИНСТРУКЦИЯ ПО УСТАНОВКЕ ДИСПЕНСЕРА

Модель F-1406-S-T

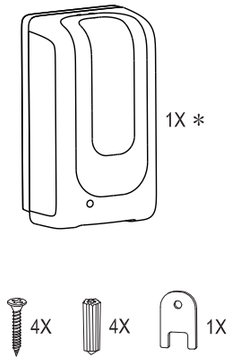

* Разные типы диспенсеров имеют одинаковую сборку

Ⓐ Комплектация



Насос в зависимости от типа жидкости:
1. Спрей: разбрызгивание дезинфицирующей жидкости
2. Мыло: гель или мыльная жидкость
3. Пена: пенная жидкость

Ⓑ Наименования

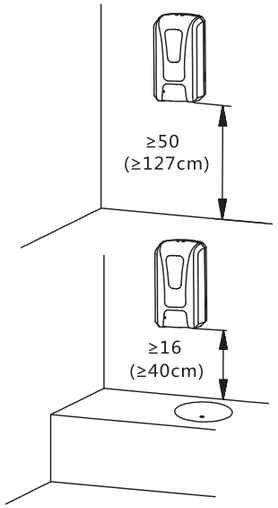

* Устанавливать на сухой поверхности, а также избегать попадания прямых солнечных лучей

Ⓒ Высота от пола/ другой поверхности

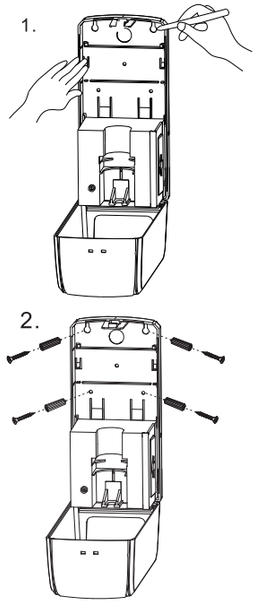

Ⓓ Способ крепления

Установка лотка

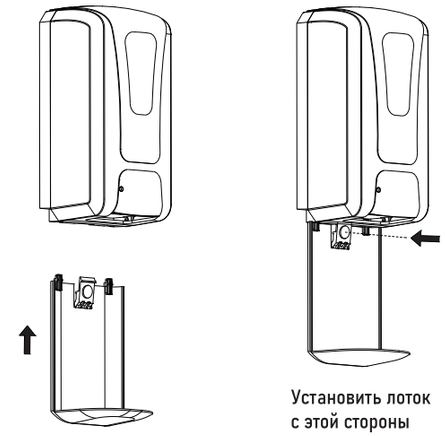

Ⓐ Монтаж

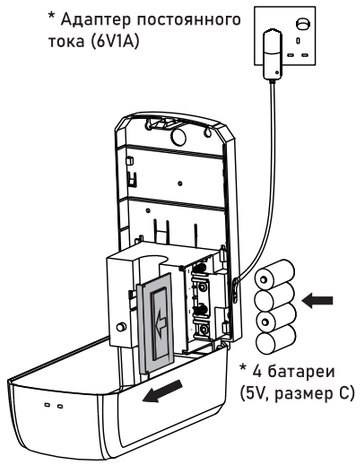

* Стандартная упаковка не включает адаптер постоянного тока и батареи

Ⓔ Установка батареи/ Адаптер постоянного тока

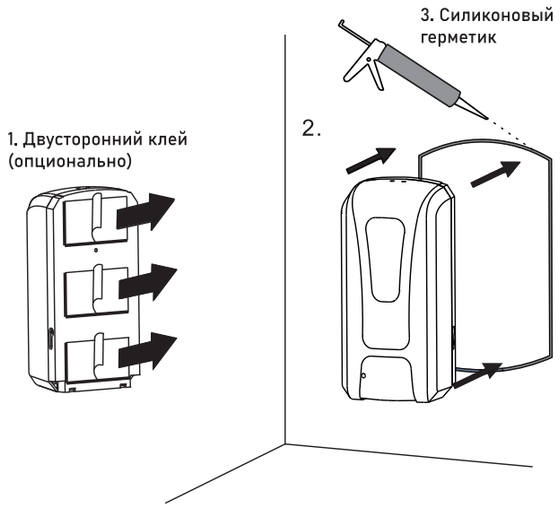

* Стандартная упаковка не включает двусторонний клей и силиконовый герметик

Ⓕ Крепление на клеевую основу (без винтов)

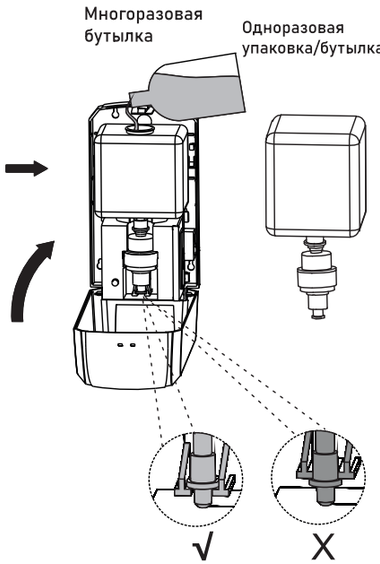

Ⓖ Наполнение жидкостью

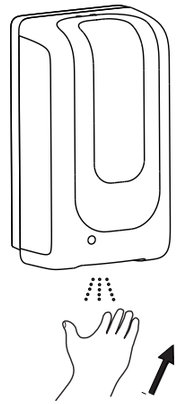

- УФ-дезинфекция
- Светодиодные обозначения:

1. зеленый цвет в течении 5 секунд: рабочее состояние.
2. красный цвет в течении 5 секунд: батарея садится, необходимо сделать замену.
3. красный цвет в течении 2 секунд: что-то под сенсором, необходимо это удалить.

- Расстояние между рукой и диспенсером, при использовании, должно быть не больше 8-12см.

Ⓗ Дезинфекция рук



Ⓑ Изъятие лотка