Купить матрас вакуумный иммобилизирующий МВИд-01 для детей на сайте **https://medik-dom.ru/**

6 Техническое обслуживание

6.1 В случае загрязнения поверхности матраса обработать штатными моющими и дезинфицирующими средствами и тщательно просушить.

6.2 Возможные неисправности и методы их устранения указаны в таблице 2.

Таблица 2

Неисправность, внешнее проявление	Вероятная причина	Метод устранения
Отсутствие или недостаточная жесткость матраса после выполнения мероприятий по откачиванию воздуха и закрыванию вентиля. Утрата матрасом жесткости до истечения 10 часов с момента откачивания воздуха.	Нарушение герметичности камеры матраса вследствие прокола, разрыва камеры (локального характера).	Восстановить герметичность камеры при помощи материалов из набора для ремонта: -обезжирить места заклеивания; -нанести клей тонким слоем, выдержать 2-3 минуты; -приклеить заплату; -выдержать 10-12 часов.

7 Транспортирование и хранение

7.1 Транспортирование матрасов может производиться всеми видами закрытых транспортных средств в соответствии с правилами перевозки грузов действующими на каждом виде транспорта.

7.2 Матрасы в увязке должны храниться в отапливаемых складских помещениях на расстоянии не менее одного метра от источников тепла при температуре воздуха от плюс 5 до плюс 40 °С.

8 Гарантии изготовителя

8.1 Гарантийный срок эксплуатации 12 месяцев с момента поставки (продажи).

8.2 Гарантии не распространяются на повреждения, вызванные небрежным хранением, транспортированием и эксплуатацией изделия.

8.3 Срок предъявления претензий по разделу «Комплектность» 14 дней с момента получения изделия заказчиком.

8.4 Гарантийные требования реализуются при предъявлении настоящего паспорта, акта приемки продукции по качеству или акта о скрытых недостатках.

Для реализации гарантийных требований следует направить претензию с приложением вышеуказанных документов, в случае признания обоснованности претензии компенсация будет осуществлена согласно условиям договора и действующего законодательства РФ.

9 Свидетельство о приемке

9.1 Матрас вакуумный иммобилизирующий МВИд-01 (для детей)

соответствует ТУ 9438–004–43018878–2005 и признан годным для эксплуатации.

Дата изготовления _____
(год, месяц)

Начальник ОТК _____ _____
(личная подпись) (расшифровка подписи)

Штамп ОТК

ПРОЕКТНО-ПРОИЗВОДСТВЕННЫЙ И ИНФОРМАЦИОННЫЙ ЦЕНТР ОТК

ООО «Проектно-производственный и информационный центр «ОМНИМЕД»
(ООО ППИЦ «Омнимед»)

ОМНИМЕД®

Изделия вакуумные иммобилизирующие
по ТУ 9438–004–43018878–2005 в исполнении:

МАТРАС ВАКУУМНЫЙ ИММОБИЛИЗИРУЮЩИЙ МВИд-01-«ОМНИМЕД» (для детей)

Паспорт

МСИД 4.165.007 ПС

Регистрационное удостоверение № ФСР 2010/08611 от 17 августа 2010 года

1 Назначение изделия

1.1 Матрас вакуумный иммобилизирующий МВИд-01 (для детей), далее – матрас, предназначен для транспортной иммобилизации при повреждениях: позвоночника, костей таза, тазовых органов, бедра, а также при внутренних кровотечениях и шоковых состояниях.

2 Технические характеристики

2.1 Габаритные размеры матраса должны соответствовать значениям, приведенным на рисунке 1.

2.2 Габаритные размеры матраса в увязке, мм, не менее ……..570x550x200.

2.3 Масса комплекта, кг, не более……...3,7.

2.4 Время, необходимое для приведения матраса в рабочее состояние – не более пяти минут.

2.5 Матрас сохраняет необходимую для иммобилизации форму и жесткость без дополнительной откачки воздуха не менее 10 часов.

2.6 Матрас обладает термоизоляционными свойствами, рентгенопрозрачен и может эксплуатироваться при температуре от минус 30 до плюс 45 °С.

3 Комплектность

3.1 Комплект поставки должен соответствовать указанному в таблице 1.

Таблица 1

Наименование	Количество, шт.
Матрас вакуумный иммобилизирующий МВИд-01 (для детей)	1
Ребро жесткости (L=650 мм)	2
Насос вакуумный	1
Набор для ремонта	1
Увязка транспортировочная УТд	1
Паспорт	1

3.2 В состав набора для ремонта входят:

- клей;
- материал с поливинилхлоридным покрытием.

4 Устройство

4.1 Устройство матраса представлено на рисунке 1.

4.2 Матрас состоит из герметичной камеры (1) и защитного чехла (2).

4.3 Камера заполнена специальными гранулами (3).

4.4 В камеру вмонтирован вентиль (4).

4.5 Для увеличения жесткости матраса в карманы (5) могут быть установлены ребра жесткости.

4.6 Чехол имеет детали крепления – ремни с застежками (6).

4.7 Для удобства переноски пострадавшего чехол снабжен ручками (7).

4.8 При транспортировании и хранении матрас в свернутом виде размещается в транспортировочной увязке.

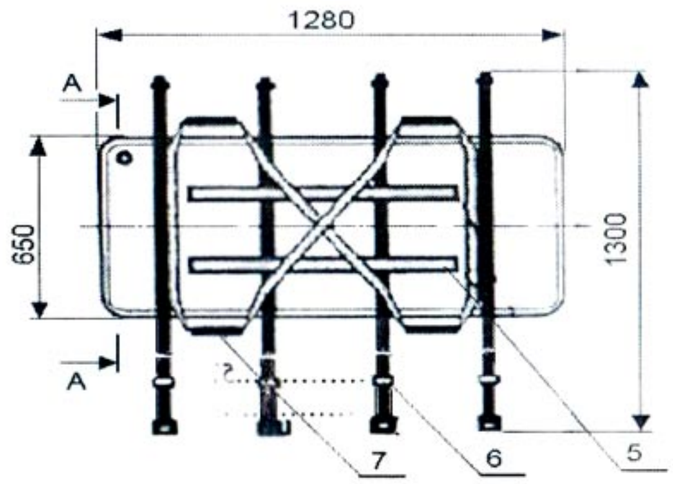

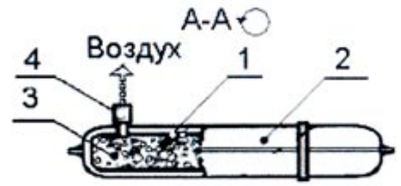

1 - камера;
2 - чехол защитный;
3 - гранулы; 4 - вентиль;
5 - карман для установки ребра жесткости;
6 - ремень с застежкой;
7 - ручка для переноски

Рисунок 1

5 Порядок работы

5.1 Расстелите матрас на поверхности, удобной для проведения иммобилизации и откройте вентиль поворотом против часовой стрелки.

5.2 При необходимости вставьте в специальные карманы на чехле матраса ребра жесткости.

5.3 Разровняйте содержимое камеры до равномерного распределения гранул.

5.4 Вставьте наконечник шланга вакуумного насоса в вентиль и откачайте воздух так, чтобы исключить возможность свободного пересыпания гранул внутри камеры при условии сохранения матрасом достаточной гибкости.

5.5 Закройте вентиль поворотом по часовой стрелке.

5.6 Разместите пострадавшего на матрасе.

5.7 Соедините ремни одного цвета.

5.8 Откройте вентиль на 10-15 секунд и произведите затяжку ремней (рисунок 2).

5.9 Откачайте воздух из матраса до приобретения им необходимой жесткости.

5.10 Закройте вентиль и отсоедините от него шланг насоса.



Рисунок 2
Положение пострадавшего на матрасе после затяжки ремней

5.11 Произведите затяжку ремней для окончательной фиксации.

5.12 Для освобождения пострадавшего из матраса достаточно открыть вентиль и расстегнуть ремни.

5.13 Сворачивание матраса производить не ранее, чем через 15 секунд после открытия вентиля.

5.14 При эксплуатации матраса следует исключить возможность контакта герметичной камеры с острыми, колющими и режущими предметами.

ВНИМАНИЕ: Подъем и опускание матраса с пострадавшим с помощью строповки за детали конструкции матраса не допускается.