Рисунок 1 Столик медицинский инструментальный СМи-5 «Ока-Медик»

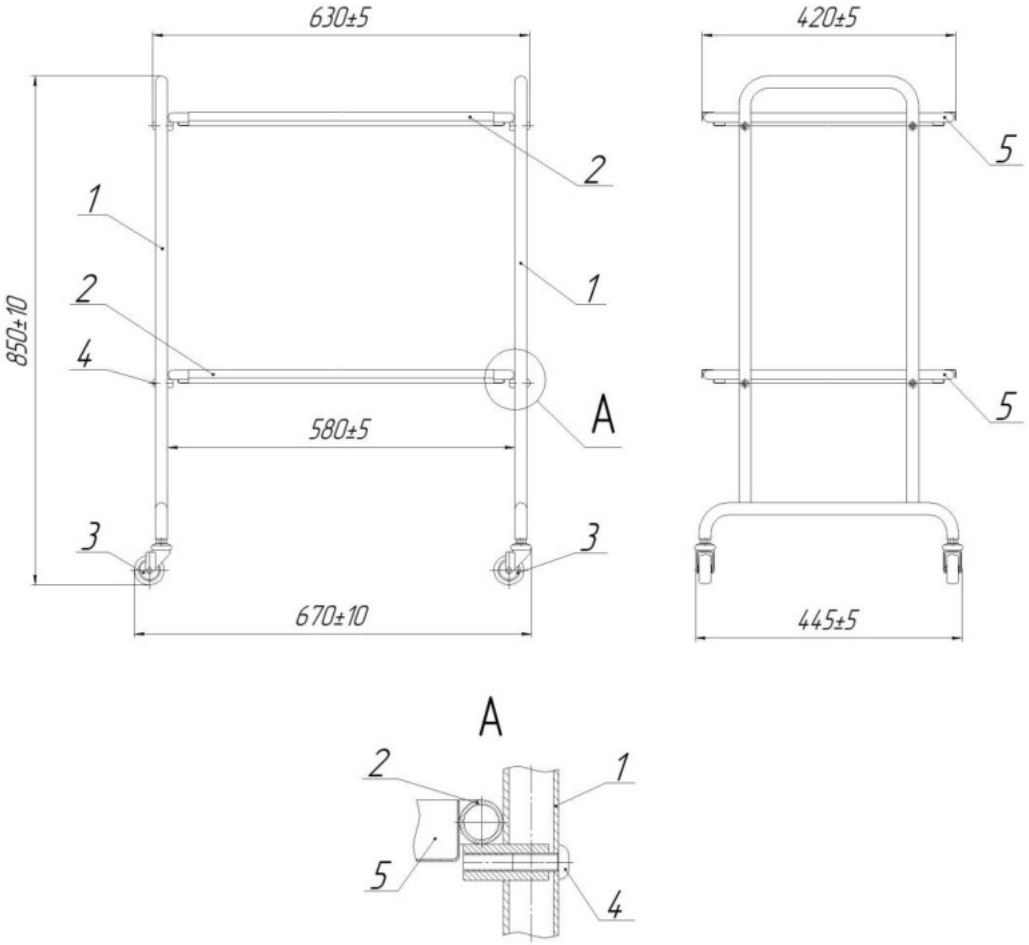

- Габаритные размеры указаны для столов на мебельных колесах диаметром 50 мм.

Заказать манипуляционный стол СМи-5 на **https://medik-dom.ru**

ООО «Производственное предприятие Ока-Медик»

Столики медицинские СМ-«Ока-Медик» по ТУ 9452-004-70373441-2008, вариант исполнения: Столик медицинский инструментальный СМи-5 «Ока-Медик»

Сертифицировано ГОСТ Р ИСО 9001-2015
(ISO 9001:2015)

Столик медицинский инструментальный СМи-5 «Ока-Медик»

Паспорт ПОМ. СМи-5.00.000 ПС

1. Назначение, технические характеристики, комплектность.

1.1. Столик предназначен для размещения, транспортировки и перемещения перевозки (в отделениях в пределах лечебного учреждения) медицинского инструмента, медицинских материалов, медикаментов, препаратов, перевязочных материалов, раскладки стерильных хирургических инструментов, шовного материала.

Применяется в процедурных, смотровых, перевязочных, врачебных кабинетах, а также в операционных лечебных учрежденьях всех профилей.

Противопоказания: отсутствуют.

Возможные побочные действия: отсутствуют

1.2. Габаритные размеры столика. см. рисунок 1.

1.3. Габаритные размеры верхней панели см. рисунок 1.

1.4. Масса, не более кг. 15

1.5. Предельная нагрузка на столешницу, кгс. 37,5

1.6. Предельно допускаемое усилие для перемещения столика, кгс. 5

1.7. Средний срок службы, не менее лет. 8

1.8. Комплектность см. таблицу 1.

Таблица 1

№	Наименование	Обозначение	Кол-во шт.	Позиция по рис.
1	Столик медицинский инструментальный СМи-5 «Ока-Медик»	ТУ 9452-004070373441-2008	1	Рисунок 1
2	Паспорт	ПОМ.СМи-5.00.000 ПС	1	-

Примечание: - В базовом варианте исполнения столика – диаметр колес 50 мм. По просьбе заказчика столик может комплектоваться колесами на резиновой шинке или мебельными (пластмассовыми) колесами диаметром до 150 мм. Крепеж частей изделия поставляется в отдельном пакете или в местах их креплений. Колеса в разобранном виде могут, так же поставляется в отдельном пакете.

2. Устройство, подготовка и порядок работы, указание мер безопасности.

2.1. Столик (см. рис. 1) состоит из боковин (поз. 1) соединенных между собой рамками, на которых закреплены панели (поз. 2) на которых закреплены панели (поз. 5). Рамки закрепляются в боковинах болтами (поз. 4). Столик снабжен четырьмя самоориентирующимися колесами (поз. 3).

2.2. Порядок сборки столика (см. рис. 1). Распакуйте комплект и очистите его от упаковочного материала. Взять боковину (поз. 1) закрепить в ней рамки с полками (поз. 2), болтами М8 входящими в комплект поставки, (болты находятся в отдельном пакете или вкручены в места крепления), показано на (рис. 1. Вид А). Положить собранной боковиной на пол, взять вторую боковину и совместить отверстия в ней с соответствующими выступами рамки, закрепить болтами М8. Закрепить колеса (поз. 3) на соответствующие места в боковинах (см. рис. 1). Поставить столик на колеса. Протянуть резьбовые соединения рамок с боковинами и колёс с ножками. Все резьбовые соединения должны быть надежно затянуты.

2.3. Для подготовки к работе, распакуйте столик и очистите его от упаковочного материала. Соберите столик согласно п. 2.2 (если поставляется в разобранном виде), удалите защитную смазку (протиранием насухо тампоном из марли, смоченную спиртом), проведите техническое обслуживание согласно раздела 3 паспорта, выполните санитарную обработку столика.

2.4. Запрещается использование неисправного столика. Во избежание падений предметов на полках и опрокидывания столика избегайте резких рывков или ударов столика при его перемещении.

3. Техническое обслуживание и сведения о консервации и упаковке.

3.1. Техническое обслуживание перед вводом в эксплуатацию и при эксплуатации (периодичность раз в год) заключается в проверке и подтяжке всех видов резьбовых соединений, проверке целостности колес, замене при необходимости годными деталями поломанных или изношенных.

3.2. Проверка технического состояния, с целью установления возможности дальнейшего использования столика, проводится на соответствие технических характеристик и комплектности настоящего паспорта, при этом проверяется отсутствие погнутых, сломанных, изношенных деталей, вмятин, коррозии металла, надежности закрепления всех резьбовых соединений, вращение колес вокруг своей оси и вокруг вертикальной оси.

3.3. Столики в упаковке изготовителя должны хранится в закрытом помещении при температуре от -50^0 С до $+50^0$ С и относительной влажности 98% при 25^0 С, воздух помещения не должен содержать примесей, вызывающих коррозию металла. Столик в упаковке изготовителя может транспортироваться на любом виде закрытого транспорта.

3.4. Срок хранения без переконсервации – 3 года.

4. Гарантии изготовителя и сведения о рекламациях.

4.1. Гарантийный срок эксплуатации 24 месяца со дня ввода в эксплуатацию, но не позднее 6 месяце со дня получения изделия потребителем.

4.2. В течении гарантийного срока изготовитель осуществляет гарантийное обслуживание, безвозмездно ремонтирует или заменяет столик или его части, пришедшие в негодность по вине изготовителя по предъявлению гарантийного талона, дефектной ведомости, составленной комиссией с заявкой на ремонт (замену), с указанием адреса, где находится изделие, номера телефона. Рекламации на столик и его части, подвергнутые ремонту потребителем (в гарантийный срок) не удовлетворяются.

Примечание: Если столик укомплектован плассмасовыми колесами, срок гарантии колес 6 месяцев.

5. Свидетельство о приемке.

Столик медицинский инструментальный СМи-5 «Ока-Медик»

_____

(число, месяц, год)

Изготовлен и принят в соответствии с обязательными требованиями государственных стандартов, действующей технической документацией ТУ 9452-004-70373441-2008 и признан для эксплуатации.

Контролер ОТК. _____ (личная подпись)

Мастер (нач. цеха) _____ (личная подпись)

М.П.

_____ (расшифровка подписи)

Корешок талона на гарантийный ремонт СМи-5

_____ (подпись)

_____ (Дата заполнения талона)

Линия отреза

ООО «Производственное предприятие Ока-Медик» 607100 г. Навашино Нижегородская обл. ул. Дорожная 13. т. 8(83175) 5-65-15.

Талон №

На гарантийный ремонт столика медицинского инструментального СМи-5.

_____ (дата изготовления)

Продан _____ наименование

_____ торгующего предприятия

М П

Торгующего предприятия _____ (подпись продавца)

Владелец и его адрес _____

_____

_____ (подпись)

_____ (дата заполнения)